ASSINADO ELETRONICAMENTE PELO SERVIDOR MANOEL RICARDO BECKMAN DE JESUS (Lei 11.419/2006)
EM 27/09/2013 17:51:24 (Hora Local) - Autenticação da Assinatura: CFD87666F.7BC28DD663.9615983D84.53E60C9819

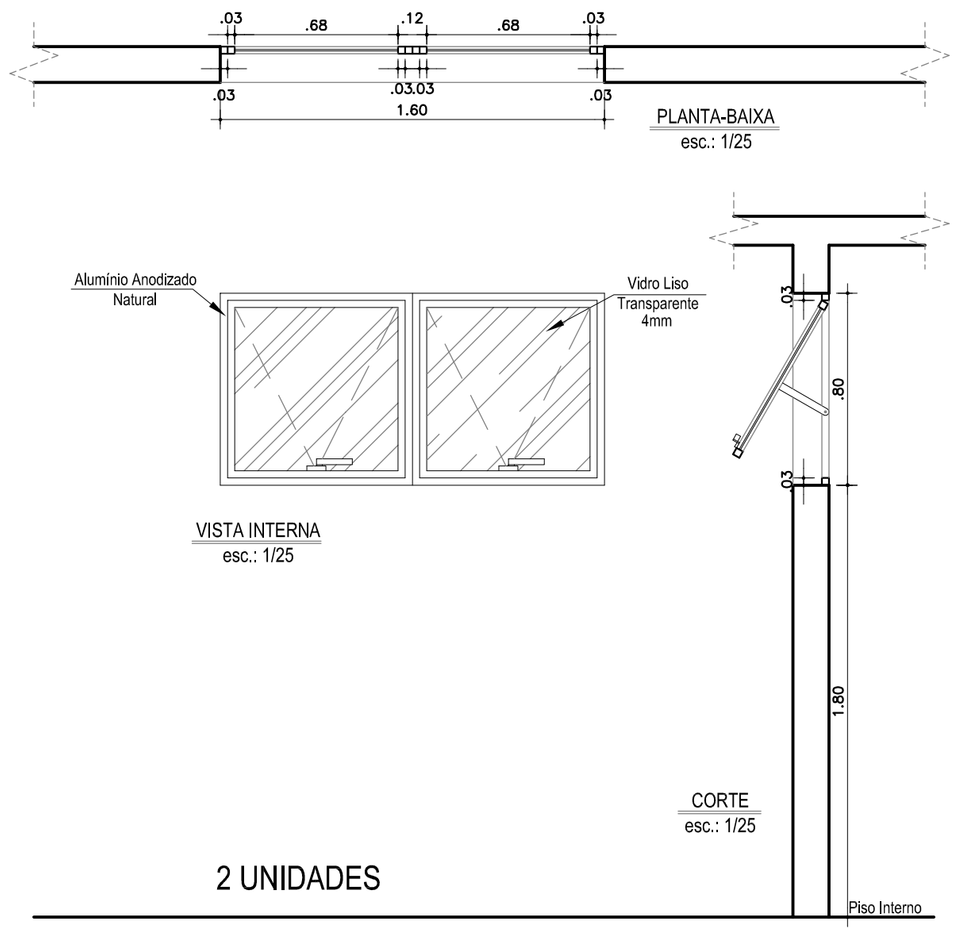

2 UNIDADES

01 JA-06
ESCALA 1/25

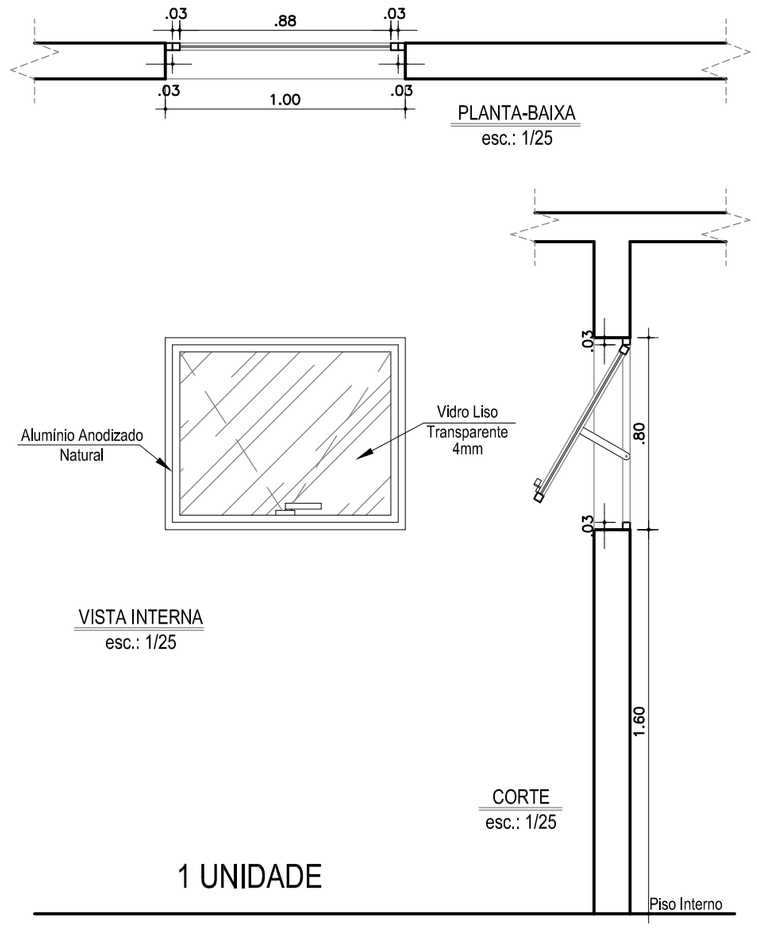

1 UNIDADE

02 JA-07
ESCALA 1/25

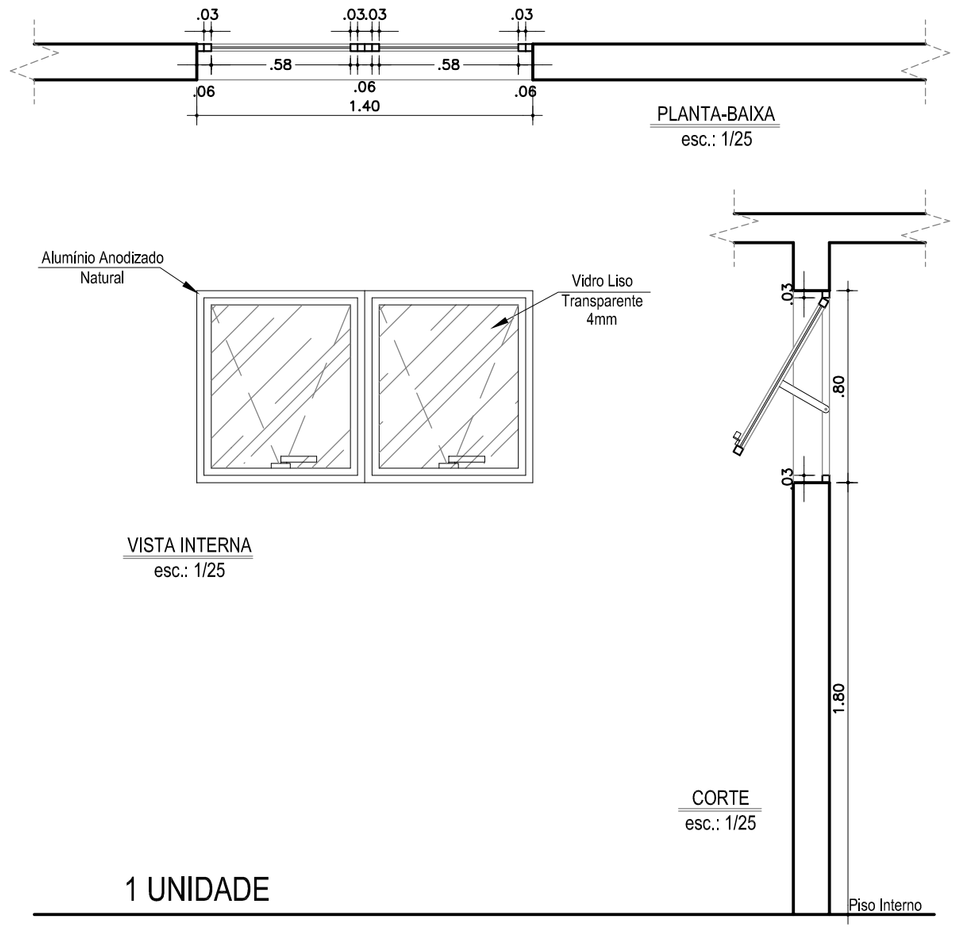

1 UNIDADE

03 JA-08
ESCALA 1/25

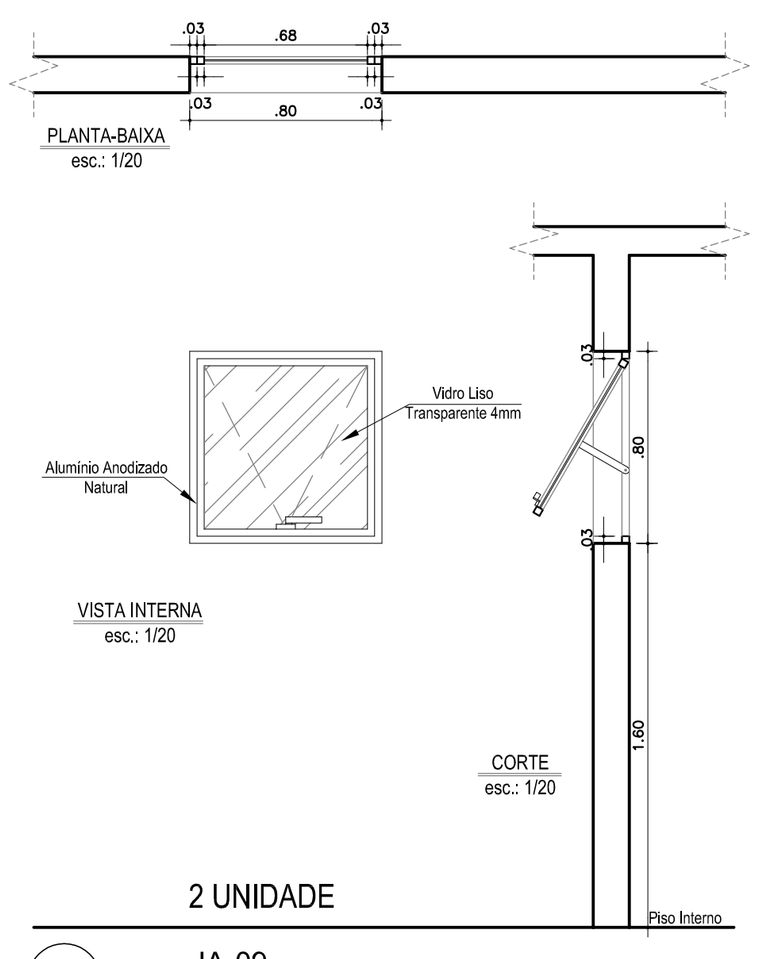

2 UNIDADE

04 JA-09
ESCALA 1/25

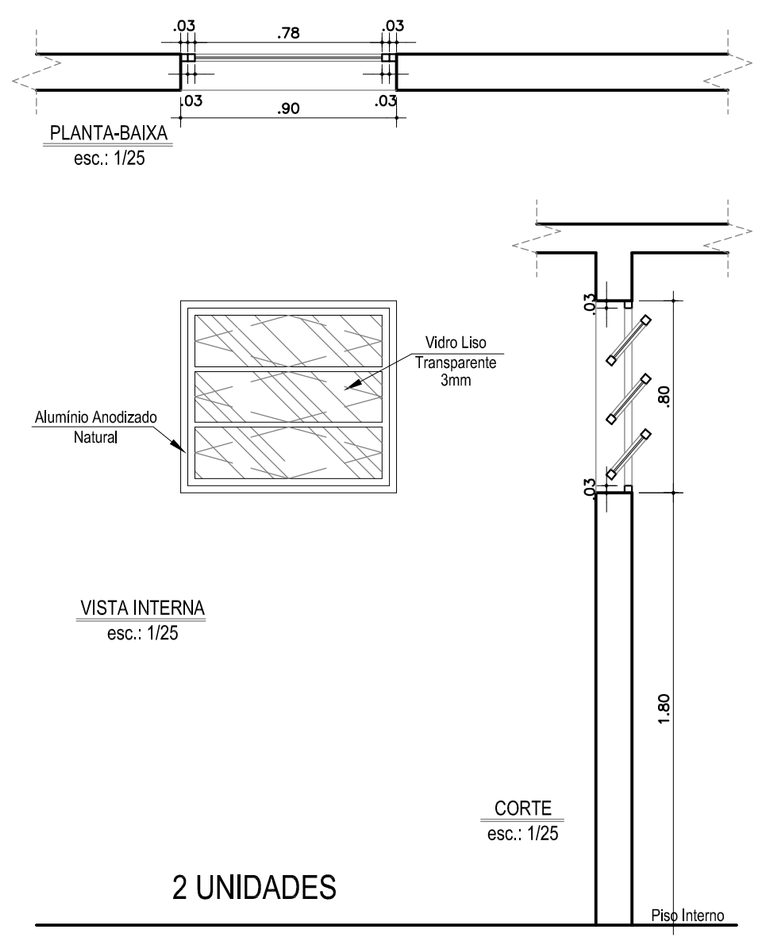

2 UNIDADES

05 JA-10
ESCALA 1/25

LEGENDA:

NOTAS / ESPECIFICAÇÕES:

REVISÕES:

N.º:	DISCRIMINAÇÃO:	DATA:

ÁREAS:
ÚTIL: 347,15 m2
TOTAL: 439,57 m2

TRIBUNAL REGIONAL DO TRABALHO - 16.ª REGIÃO - SERVIÇO DE ENGENHARIA

PROJETO: VARA DO TRABALHO DE BARRA DO CORDA
TIPO: ARQ PROJETO EXECUTIVO
N.º DA FOLHA: 15/29
ASSUNTO: ESQUADRIAS II
AUTOR: ARQ. CARLOS A. LORENZON
VERIF:
DATA: JAN/2013
REGISTRO DO AUTOR: CAU Nº 25055-4
DESENHO: LAÍS SENA
ESCALA: 1:25

FORMATO A2 (594 X 420 mm)

Confira a autenticidade deste documento em http://www.trt16.jus.br/validardocumento
Identificador de autenticação: 1001282.2013.000.23352 Seq. null - p. 1 de 1